VENTEBO
Belüftung mit System

Klapplüfter
KLL 4100

Der kleine Lüfter mit großer Wirkung

Produktangaben

- Voll-Aluminiumkonstruktion mit thermischer Trennung
- ohne Zwischensprosse über und unter Glas einbaubar
- Ventilationsdurchsatz
  1 Pascal - 44 m³/Std.
  2 Pascal - 62 m³/Std.
- wasserdicht bis 700 Pascal - Orkanstärke 11–12 Bft
- innen reinigungsfähig durch herausnehmbares Mückengitter

Technische Daten

Varianten			Maßangaben (mm)				Freier Querschnitt (cm²/lfm)	Luftleistung (m³/h/lfm 2 Pa)
Typ	Einsatz	Einbau	Länge	Glas-stärke	Glas-abzug	Gesamt-maß		
1	Glas-aufnahme	oben	390 – 1499	22 – 26	90	105	170	62
2		unten			95	110		

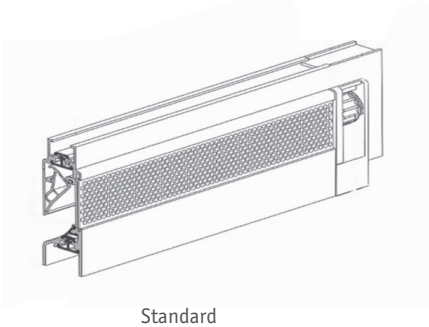

Standard

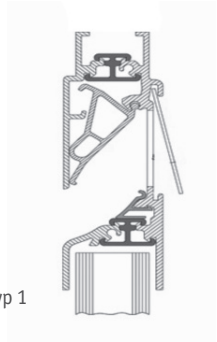

Typ 1

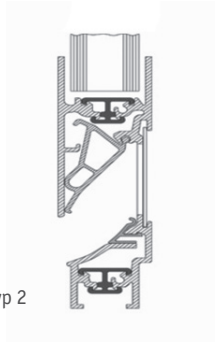

Typ 2

Heyer Metallbau

Fertigung und Vertrieb:

Heyer Metallbau
Weserstraße 29
47506 Neukirchen-Vluyn

Tel.: +49 (0) 28 45/9 52 19-0, Fax: -4
E-Mail: info@ventebo.de
Internet: ventebo.de